Onlili®

www.onlili.jp

「いきる・くらし」にのせる。

“らしくなさ”で“たったひとつ”をおとどけする。
“かならずそうであったこと”で
“今まで気づかなかった”をおとどけする。

ONL-AD-A
陶器 アロマディフューザー

取扱説明書

この度は、弊社の製品をお買い上げいただきまして、誠にありがとうございます。
お使いになる前に必ずこの「取扱説明書」をよくお読みのうえ、正しくお使いください。お読みになった後は、大切に保管してください。

もくじ

はじめに	特長	1ページ
	各部名称	2ページ
	安全上のご注意	3～4ページ
	ご使用上のご注意	5ページ
使い方	ご使用方法	6～7ページ
お手入れ	お手入れ方法	8ページ
困ったときは	故障かな？・よくある症状	9～10ページ
	アフター販売	11ページ
	アフターサービス	12ページ
	カスタマーサポートセンター	12ページ
	仕様	13ページ

特長

●3パターンのタイマー機能
ご就寝前のリラックスタイムに。

●安心設計
水がなくなると自動的に停止します。

●超音波式
電気代が安い超音波式を採用。

●簡単操作
電源を入れてスイッチを押すだけの簡単操作でアロマの香りをお楽しみいただけます。

●コンパクトサイズ
置き場所を選ばないコンパクトなサイズ感。

各部名称

本体前面

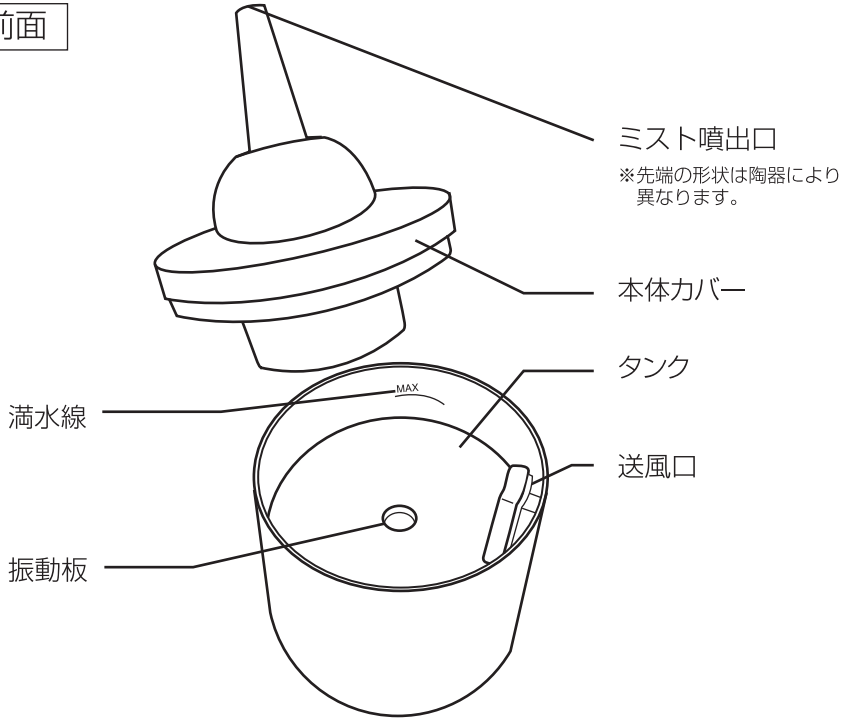

本体裏面

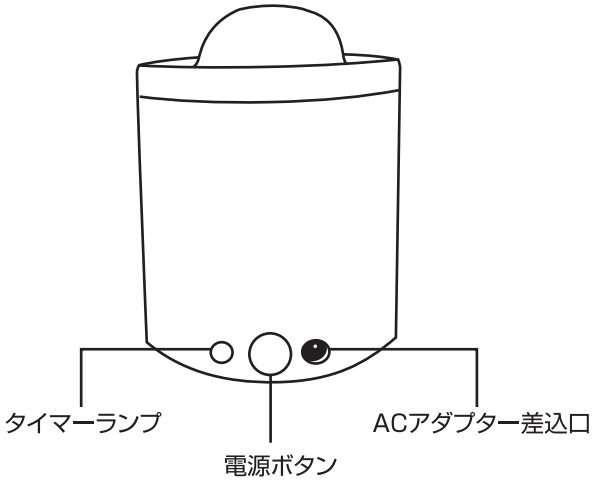

AC アダプター

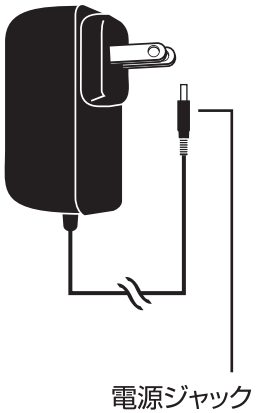

安全上のご注意 （必ずお守りください） 本製品は家庭用です。

本製品を安全にご使用するため、ご使用前に「安全上のご注意」を必ずよくお読みになり、十分にご理解していただいたうえで、ご使用を開始ください。

⚠警告	誤った取り扱いをすると、人が死亡または重傷を負う可能性が想定される内容を示します。
⚠注意	誤った取り扱いをすると、人が傷害を負ったり物的損害の発生が想定される内容を示します。
絵表示の例	このような表示は「禁止」を示します。　このような表示は「強制」を示します。

⚠警告

修理技術者以外の人は、絶対に分解したり、改造・修理を行なわないでください。 改造禁止　異常動作して、ケガをすることがあります。	ACアダプターを抜くときは、必ず先端のプラグを持って抜いてください。 プラグを抜く　感電やショートの原因となります。
異臭や異音がするなど、何か異常が生じたときは、即座に使用を中止してください。 強制　異常のまま運転をつづけますと、火災や感電などの事故や故障の原因となります	使用時以外は、電源プラグをコンセントから抜いてください。 プラグを抜く　絶縁不良による感電・漏電火災の原因となります。
コンセント部分に水をつけたり、水をかけたりしないでください。 禁止　感電やショート・発火の原因となります。	医療用呼吸器ではありません。噴出口から噴霧されるミストを故意に直接吸引しないでください。 禁止　健康を害するおそれがあります。本製品はアロマを拡散・噴霧する目的以外では使用できません。
電源は交流100-240Vのコンセントをご使用ください。 強制　発火・感電の原因となります。	必ず、水平な場所でご使用ください。 強制　水漏れでのショート・感電の原因となります。
ミストの吹き出し口や本体のすき間などに、ピンや針金などの異物を入れないでください。 禁止　感電やケガの原因となります。	乳幼児の手が届く場所で設置・使用をしないでください 禁止　本機を倒したり、誤用により思わぬ事故を起こす原因になります。

⚠注意

ミスト噴出口などの開口部をふさがないでください。

禁止

正常な動作が妨げられ、動作不良・過熱・故障の原因になります。

運転中は本体カバーをはずさないでください。

禁止

水やエッセンシャルオイルが吹き出して、周りの物に損害を与えたり、故障の原因になります。

0℃未満もしくは40℃以上のお湯を本体に入れて使用しないでください。

禁止

本体の変形、故障の原因となります。

定期的に電源プラグのホコリを取ってください。

プラグを抜く

ホコリがたまると湿気などで絶縁不良となり、火災・感電・故障の原因になります。

必ず常温の水道水を使用してください。

強制

ミネラルウォーター・アルカリイオン水・井戸水などを使用すると水アカが多くなったり、カビや雑菌が繁殖しやすくなります。

パソコンやテレビなどの電子機器、ピアノや特殊な塗装の家具、壁紙の近くに設置しないでください。

禁止

ミストが触れたり、転倒して水をこぼしたりすると、機器の故障や対象の表面を傷める原因となります。

ペットなどの動物を近づけないでください。

禁止

電源コードを噛んだり、排泄物などがかかり漏電・感電や故障、火災の原因になります。

強制

陶器は割れ物です。取り扱いには十分にご注意ください。

設置場所に関して

強制

クッションフロアなどビニール素材を使用した床面に設置しますと、まれに床が変色する場合がございます。（ゴム汚染）
このような現象を防ぐためにビニール素材の床に設置する場合は板などを敷いてください。

使用上の注意

- 本体カバーを開閉するときは、必ず安定した水平な場所に置いた状態で、本体が傾かないように行なってください。中に水が入っている状態で本体が傾きますと、本体カバー内部で水がこぼれて送風口から本体内部に入り、故障の原因となります。
- お手入れの際は、必ずコンセントからACアダプターを抜いて、電源が切れた状態で行なってください。
- お手入れせずに使用すると、水アカやミネラル分などが付着し性能が低下するおそれがあります。また、雑菌やカビが繁殖するおそれがあり、悪臭を発したり、健康を害する原因にもなります。まれにお客様により、雑菌やカビに過敏な反応を招く場合もありますので、十分にご注意ください。
- 作動中及び停止直後の本体に不用意に触れないよう注意してください。作動中及び停止直後の本体、タンクの水が、高温になる場合があります。
- 不用意に触れるとやけどをする場合がありますのでご注意ください。
- タンクに水が入っていない状態では、絶対に電源を入れないでください。超音波振動板などが破損し、故障や水漏れの原因になります。
- やわらかいクッションや毛足の長いじゅうたんの上には設置しないでください。底面の吸気口がふさがって、動作異常や故障の原因になります。
- 凍結のおそれがあるときは、タンクの水を捨ててください。内部で水が凍結すると、故障や破損の原因になります。
- カーテンのそばで設置･作動をしないでください。噴出口がふさがれるなどのおそれがあります
- 湿度が高いときには、本体周辺にミストが降下して、結露することがあります。その場合はタオルを敷くなどの対策を行なってください。
- 給水時は、必ず本体カバーをはずし、コップなどを使用して給水してください。噴出口から給水したり、直接水道の蛇口から給水しないでください。故障などの原因になります。
- 給水量は100ml（タンク満水線上限）を超えないようにご注意ください。正常なミストの発生ができなくなります。
- 必ず2～3日のご使用ごとに、タンク内部をやわらかい布などで清掃してください。超音波振動板が汚れると誤動作や故障の原因となります。必ず清潔な状態で使用してください。
- タンク内部の超音波振動板には、直接指で触れないでください。
- 暖房器具や火気のそばなどの高温になる場所には、本製品は設置しないでください。
- アロマオイルを直接本機のタンク以外のプラスチック部分にかけたりしないでください。故障や外装が溶けるなどの原因になります。
- ご使用中は本機にむやみに触れたり、移動させないでください。水がこぼれるなどおそれがあり、故障の原因になります。

使用方法

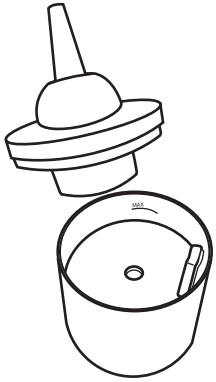

1. 本体カバーをはずしてください。

> ⚠ 本体カバーを開閉するときは、必ず安定した水平な場所に置いた状態で、本体が傾かないように行なってください。

2. タンク部分に水を入れてください。

※水が飛び散らないようにコップなどを使ってタンクに水を入れてください。直接水道の蛇口から給水しないでください。

> ⚠ 満水線より超えて水を入れないでください。正常なミストの発生ができなくなります。また、水が飛び散り本体送風口部分に水が入ると故障の原因となります。

3. お好みの**mercyu**（メルシーユー）純正アロマソリューションオイル（別売）または市販のエッセンシャルオイル（精油**100**%のもの）を**3**〜**4**滴入れてください。

※エッセンシャルオイルは、天然抽出成分100%のエッセンシャルオイル（精油）を使用し、合成香料などは使用しないでください。また、水100mlあたり3〜4滴の使用量を守り、過剰に使用しないでください。

> ⚠ アロマオイルを直接本機のタンク以外のプラスチック部分にかけたりしないでください。故障や外装が溶けるなどの原因になります。
>
> ご使用中は本機にむやみに触れたり、移動させないでください。水がこぼれるなどのおそれがあり、故障の原因になります。

使用方法

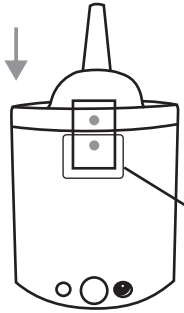

4. 本体カバーを閉めてください

※本体カバーを開閉するときは、必ず安定した水平な場所に置いた状態で、本体が傾かないように行なってください。

本体カバーをセットする際、送風口の位置を合わせた状態でセットしてください。
反対向きにセットすると水が飛び散り、故障の原因になります。

本体カバーの灰色のシールと本体裏面のシールにある灰色の●が揃うように本体カバーを閉めてください。

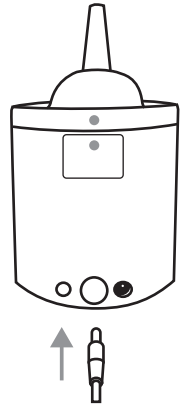

5. 付属のACアダプターを本体の背面の差込口に接続してください。

6. 電源ボタンを一回押すとミストが発生します。電源ボタンを押すごとに**1h**（赤）→**3h**（緑）→**6h**（青）とタイマーランプの色が切り替わり、タイマーの設定ができます。好みの時間でタイマーを合わせてください。

※6hタイマーは30分稼動30分停止の繰り返しとなります。

タンクに水が入っていない状態では、絶対に電源を入れないでください。超音波振動板などが破損し、故障や水漏れの原因になります。

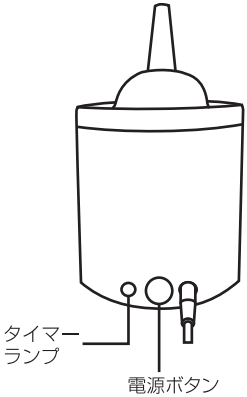

7. 陶器カバーをセットしてください。

※陶器カバーのミスト噴出口と本体のミスト噴出口の位置を必ず合わせてセットしてください。

※電源ボタンを押してから、陶器のカバーを静かにセットしてください。

お手入れ方法

※お手入れの際は、必ずコンセントからACアダプターを抜いて、電源が切れた状態で行なってください。

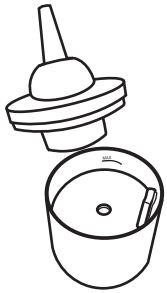

1. 本体カバーをはずしてください。

本体カバーを開閉するときは、必ず安定した水平な場所に置いた状態で、本体が傾かないように行なってください。

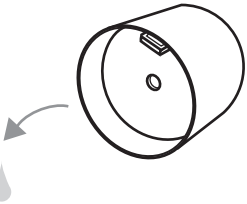

2. タンクの水を捨ててください

タンク部分の水を捨てる時は必ず「排水方向」と書かれた面を下にして水を捨ててください。送風口を下にして水を捨てると本体内部に水が入るおそれがあり、故障・破損の原因となります。

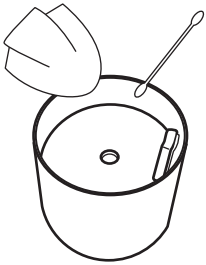

3. タンク内部をやわらかい布や綿棒などを使用して清掃してください。

本体カバーも同様に、内外をやわらかい布でよくふいてください。吹出し口近辺や送風口のお手入れは、綿棒などをお使いになると便利です。

タンク内部の超音波振動板には、直接指で触れないでください。
お手入れの際は、ベンジン・シンナー・アルコールなどの薬品類をご使用にならないでください。機器を傷めたり、ボタンなどの表示が消えるおそれがあります。

※長期使用しないときはタンク部分をよく乾かしてから、乾燥した場所で保管してください。（サビなどによる故障の原因となります。）

困ったときは

故障かな?

修理・サービスを依頼される前に、下の表に従って点検してください。

症　状	調べるところ	対処方法
作動しない	・ACアダプターが正しく接続されていますか?	・ACアダプターを正しく接続してください。
ミストが出ない ミストの出が悪い	・水が無くなっていませんか?	・水をタンクに補給してください。
	・水平な場所に設置されていますか?	・水平な場所に設置してください。
	・超音波振動板が汚れていませんか?	・超音波振動板を掃除してください。
	・タンクに水を入れすぎていませんか?	・満水線を越えて水を入れると、ミストが正常に発生しません。
	・吸気口、もしくは噴出口が汚れていませんか?	・ホコリなどが付着していると、空気の流れる量が減ってミストが出にくくなります。
	・本体カバーは正常に取り付けられていますか?	・きちんと取り付けられていない状態では、発生したミストがうまく噴出口から噴き出しません。正しく取り付けてください。 →説明書7ページ
	・風の強い場所で使用していませんか?	・風でミストが見えにくくなることがあります。
	・気温や湿度など、周囲の環境によってミストが見えにくくなることがあります。	・ミストが見えにくくても、タンク内部で正しくミストが発生し、送風ファンが作動している(モーター音が聞こえる)場合は故障ではありません。

困ったときは

症　状	調べるところ	対処方法
白いものがタンクに付着している	・入れる水の成分により付着します。	・タンク内部をきれいに洗浄してください。
本体から水が漏れる	・本体カバーが正常に取り付けられていますか? ・低温･湿度が高い状態ではありませんか?	・本体カバーをきちんと取り付けてください。 →説明書7ページ ・低温または多湿の状態ではミストが結露する場合があります。
周囲が濡れる	※本製品は超音波式を採用しています。霧が熱くならず、音が静かなことが特徴ですが、超音波式の性質上、霧の粒子が大きいため床が濡れることがあります。電子機器、水に弱い物の近くで使用しないでください。	

Aroma Solution Oil アロマソリューションオイル

1,045円（税込）
A-950-6-4

MRU-104 洋の香りセット

アロマオイルの中でも厳選した洋の香りが3本セットになりました。
好みの匂いはもちろん場所や状況に応じて香りをお楽しみください。

成分：トリプロピレングリコールモノメチルエーテル、水、香料、グリセリン

箱サイズ： 79×28×71mm
容　　量： 10ml×3本セット

MRU-104-CIT
（シトラスセット）
016：オレンジ
017：レモングラス
018：グレープフルーツ

MRU-104-PLA
（プラントセット）
019：グリーンティ
020：ラベンダー
021：バンブー

MRU-104-FLO
（フローラルセット）
022：ジャスミン
023：ローズ
024：ローズウッド

MRU-104-FRU
（フルーティセット）
025：マンダリン
026：ベルガモット
027：レモン

MRU-104-REF
（リフレッシュセット）
028：レモン
029：ローズマリー
030：ユーカリ

Drop Clean

抗菌・除菌・消臭液 Drop Clean+Agイオン

除菌

消臭 / 防臭

抗菌

除菌　消臭　抗菌

+Ag イオン

加湿器内を清潔に保つ

MRU-DC01　銀イオン配合

Drop Clean+Agイオン
2,035円（税込）
A-1850-6-6

MRU-DC01 Drop Clean +Agイオン 抗菌試験

黄色ぶどう球菌

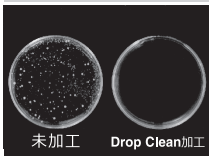

大腸菌O157

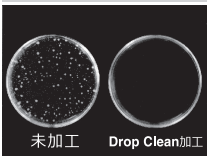

黄色ぶどう球菌		
試　料	生菌数の対数値	
	菌液接種直後	18時間培養後
Drop Clean +Agイオン MRU-DC01	4.0	＜1.3
	10^4=10000コ	20コ以下
綿標準白布	4.0	6.9
	10^4=10000コ	10^7=10000000コ

※（財）日本紡績検査協会調べ

タンクに入れるだけ

水2Lに対しキャップ1杯分で効果を発揮します。

天然成分100%　日本製

100%天然成分で作られた除菌・消臭・抗菌液です。無香料なのでアロマと併用いただけます。加湿器のタンクに水と一緒に入れるだけで効果を発揮します。

成　分　：イオン化ミネラル、純水、ゼオライト
サイズ　：52×52×188mm
容　量　：280ml

MRU-DC03　銀イオン配合

1,078円（税込）
A-980-12-6

Drop Clean+Agイオン mini

成　分　：イオン化ミネラル、純水、ゼオライト
サイズ　：49×49×126mm
容　量　：130ml

アフターサービス

●保証書

必ず販売店印及びお買い上げ日をご確認のうえ、お買い上げの販売店から受け取り、
内容をよくお読みのうえ、大切に保管してください。

※通信販売などでお買い上げの場合は、販売店の購入明細、日付の入った代金引換の領収書などが
販売店印の代わりとなりますので、大切に保管してください。

●修理をご依頼されるとき

[保証期間中]
商品と保証書をお買い上げ店にご持参、ご提示のうえご相談ください。
保証書に記載されている保証修理規定に基づき、修理いたします。
[保証期間を経過しているとき]
お客様のご要望により有料で修理いたします。 ※送料はお客様負担となります。

●アフターサービスについてのご不明の場合

お買い上げの販売店または、弊社カスタマーサポートセンターにご相談ください。
補修用性能部品の保有期間は生産終了後3年です。

カスタマーサポートセンター

WEB

弊社ウェブサイトにて
製品情報及び製品サポート情報を
ご確認いただけます。

▶ lifeonproducts.co.jp/support/

WEBからのお問い合わせ

受付時間外のお問い合わせは
お問い合わせフォームにて
受け付けております。

▶ lifeonproducts.co.jp/contact/form2

※ご返信は受付時間内での対応となります。
予めご了承ください。

消耗品・部品のご注文

下記オフィシャルストアにて
消耗品及び部品のご注文を
承っております。

▶ lifeonproducts-online.com

TEL

お電話でのお問い合わせはこちら

お問い合わせの前に・・・

取扱説明書内の「故障かな？」にあてはまりませんか？
症状をご確認のうえ、お問い合わせください。

**ご購入後のお問い合わせにつきましては、
以下の項目をご確認のうえお問い合わせください。**

■品番　■お買い上げ店名　■お買い上げ日
■色　■お問い合わせ内容

カスタマーサポートセンター専用ナビダイヤル

▶ 0570-080856

受付時間 10:00～17:00 （土日祝、弊社休業日を除く）

※時間帯により、電話が集中し、つながりにくい場合がございます。
予めご了承ください。
※お電話番号をお確かめのうえ、おかけ間違いのないようご注意ください。
※電話番号・受付時間などについては、変更になることがございます。

カスタマーサポートセンター

〒550-0015 大阪市西区南堀江1-12-19 四ッ橋スタービル8F

仕様

品番	ONL-AD-A
ブランド	Onlili（オンリリ）
品名	陶器 アロマディフューザー
電源	AC 100-240V 50/60Hz
消費電力（約）	6W
寸法（約）	97x97x126mm（ノズル含まず）
質量（約）	180g（ノズル含まず）
材質	本体：PP・ABS、本体カバー：陶器
電源コード（約）	1.45m
連続使用可能時間（約）	6時間
オフタイマー	1・3・6時間
タンク容量（約）	100ml
セット内容	本体、本体カバー、ACアダプター、説明書（保証書付）

本商品は陶器を使用しているため、陶器の材質上製品サイズに関しまして若干の誤差が発生します。
製品の仕様や詳細は改良の為、予告なく変更される場合があります。