mercyu®

Original Fragrance

MERCYU MARCHÉ
Aroma water diffuser

アロマウォーターディフューザー

取扱説明書

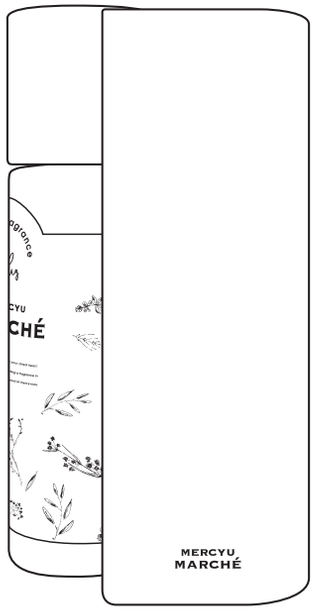

この度は、弊社の製品をお買い上げいただきまして、誠にありがとうございます。
お使いになる前に必ずこの「取扱説明書」をよくお読みのうえ、正しくお使いください。
お読みになった後は、大切に保管してください。

もくじ

はじめに	特徴	1ページ
	各部名称	2ページ
	設置場所について	3ページ
	安全上のご注意	4～5ページ
	アロマオイル･アロマウォーターのご使用について	6ページ
	ご使用前の準備	7～8ページ
使い方	ご使用方法	9ページ
お手入れ	日常の点検･お手入れ	10ページ
	保管のしかた	10ページ
困ったときは	故障かな?	10ページ
	アフター販売	11ページ
	アフターサービス	12ページ
	カスタマーサポートセンター	12ページ
	仕様	13ページ
	保証書	裏表紙

特徴

●アロマウォーターで香らせる

お好きなアロマウォーターをボトルに入れてスイッチを押すだけ。
お気に入りの香りでお部屋を特別な空間に。

●便利なタイマー付き

1･3･8時間のタイマー機能がついているので、来客前の少しの間や就寝時などにもピッタリです。

●お手入れ不要でとってもお手軽

水を使わないので、毎日の面倒なお手入れは不要。
気軽に香りを楽しん手いただけます。

●シーンに合わせた香りの強さ

香りの強さは強･中･弱の3段階で設定していただけます。

各部名称

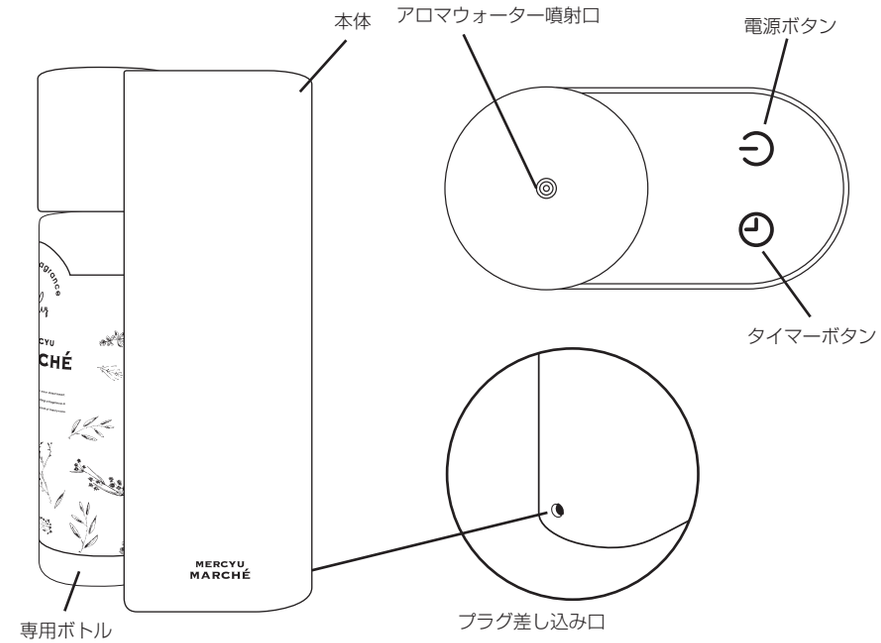

セット内容

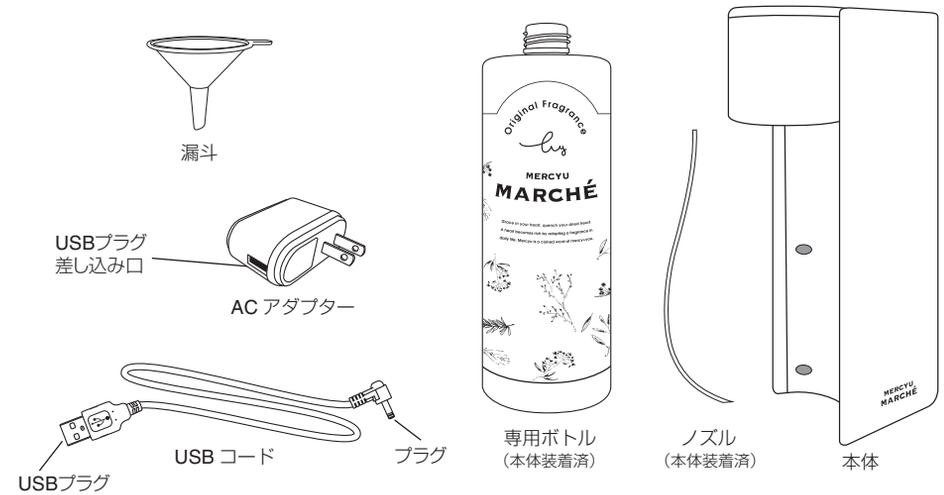

設置場所について

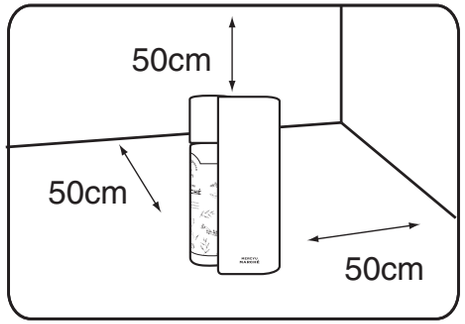

水平な場所で、壁･家具･家電製品から**50cm以上離れた場所**に設置してください。

※下記の場所には 絶対 に設置しないでください。

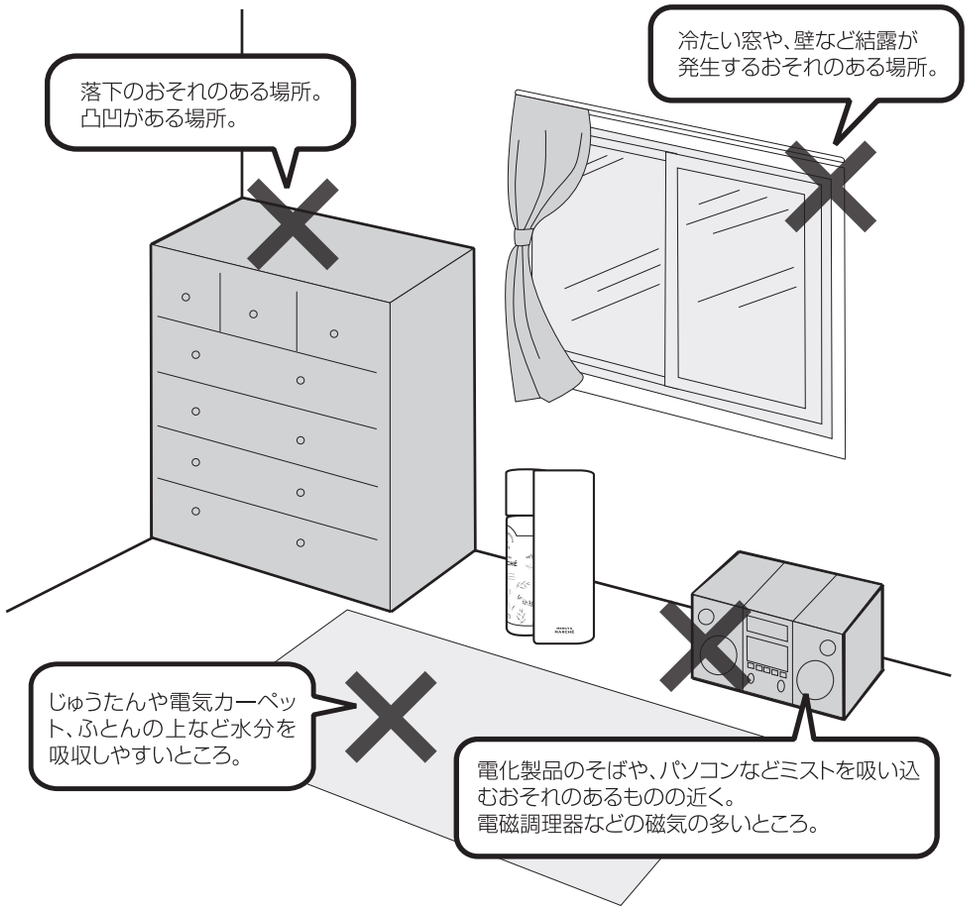

安全上のご注意

必ずお守りください　本製品は家庭用です。

本製品を安全にご使用していただくため、ご使用前に本項目[安全上のご注意]を必ずよくお読みになり、十分にご理解していただいたうえで、ご使用を開始してください。

⚠ **警告**	誤った取り扱いをすると、人が死亡または重傷を負う可能性が想定される内容を示します。
⚠ **注意**	誤った取り扱いをすると、人が傷害を負ったり物的損害の発生が想定される内容を示します。
絵表示の例	このような表示は「禁止」を示します。　このような表示は「強制」を示します。

⚠ 警告

修理技術者以外の人は、絶対に分解したり、改造･修理を行なわないでください。 改造禁止　発火したり、異常動作してケガをすることがあります。	幼児の手の届くところでのご使用はおやめください。 禁止　感電･やけど･部品を誤飲する原因となります。
本体を水につける、水をかける、直接水を入れるなどはしないでください。 禁止　本体内部に水が入り込み、火災･感電･ショートの原因となります。	液漏れ、異臭がするなどのときは、運転を停止してUSBプラグとACアダプターを抜いてください。 プラグを抜く　そのまま運転を続けると火災･感電の原因となります。運転を停止し、お買い上げの販売店または弊社サポートセンターへご連絡ください。
USBコードを傷つけないでください。 禁止　加工したり、引っ張ったり、上に物をのせると破損して、火災･感電の原因となります。	定期的にUSBプラグとACアダプターのホコリを掃除してください。 強制　ホコリがたまると湿気などで絶縁不良となり、火災の原因となります。
ボトルのお手入れに塩素系･酸性･アルカリ性の加湿器用洗浄剤を使用しないでください。 禁止　本体内部に洗浄剤が残り、有毒ガス発生や水漏れ･故障の原因となります。	USBプラグは根元まで確実に差し込んでください。 強制　USBコードやUSBプラグが異常に発熱し、溶けたり変形したりして感電･ショート･発火の原因となります。
お手入れは必ずUSBプラグを抜いてから行なってください。 強制　加工したり、引っ張ったり、上に物をのせると破損して、火災･感電の原因となります。	電源は交流100Vのコンセントをご使用ください。 強制　火災･感電の原因となります。
濡れた手でUSBプラグとACアダプターを抜き差ししないでください。 禁止　感電してケガをすることがあります。	

⚠ 注 意

不安定な場所に設置しないでください。

禁止

転倒するとケガや故障、水漏れの原因となります。

ボトル内にアロマオイルを入れないでください。

禁止

ボトルが変形、破損して水漏れしたり、器具の故障の原因となります。

ACアダプターは、ホコリや汚れが付着していないか確認し、根元まで確実に差し込んでください。

強制

ホコリや汚れが付着したり、ガタつきで接続が不完全な場合は異常に発熱し、ACアダプターが溶けたり変形して感電や火災の原因となります。

USBコードを傷つけたり、破損、加工したり無理に曲げたり、引っ張ったりしないでください。

禁止

USBコードの破損の原因となります。傷んだまま使用すると火災・感電の原因となります。

USBプラグを抜くときは、コードを持たずに、必ず先端のプラグを持って抜いてください。

強制

感電やショートの原因となります。

USBコードやACアダプターが傷んだり、コンセントの差し込みがゆるいときは使用しないでください。

禁止

USBコードやUSBプラグが異常に発熱し溶けたり変形して感電・ショート・発火の原因となります。

落としたり、ぶつけたりしたボトル・本体を使用しないでください。

禁止

そのまま使用すると破損箇所から水漏れしてショート・感電・発火の原因となります。お買い上げの販売店または弊社サポートセンターにご連絡ください。

暖房器具、テレビなどの電化製品や、熱に弱いテーブルや棚などの上に設置しないでください。

禁止

転倒すると感電・ショートの原因となります。また本体底面の熱によりテーブルや棚自体、もしくは表面の塗装の変形・変色の原因となります。また、万が一水漏れした場合はシミになります。

外出するとき、使用しないとき、保管するときは、必ずACアダプターをコンセントから抜いてください。

プラグを抜く

ケガややけど、絶縁不良による感電・漏電火災の原因となります。

設置場所に関して

強制

クッションフロアなどビニール素材を使用した床面に設置しますと、まれに床が変色する場合がございます。（ゴム汚染）このような現象を防ぐためにビニール素材の床に設置する場合は板などをしいてください。

小さなお子様だけでの使用はしないでください。

禁止

ケガや故障、感電の原因となります。

ペットなどの動物を近づけないでください。

禁止

USBコードを噛んだり、排泄物などがかかり漏電・感電や故障、火災の原因となります。

水に濡れて困るものを近くに置かないでください。

禁止

家具や壁にシミが付いたり、故障・変形・変色の原因となります。

強制

使用中に人体、ペット等の小動物、製品自体に何らかの異常を感じた場合はご使用をおやめください。

アロマオイル・アロマウォーターのご使用について

禁止

アロマオイルは絶対にご使用しないでください。

本製品はアロマオイルには対応していません。
本体やタンクに付着するとひび割れや破損して水漏れの原因となります。必ずアロマウォーターを使用してください。

お好みでにmercyu（メルシーユー）アロマウォーター（別売）、または市販の水溶性アロマウォーターをご使用いただけます。 ［ P11参照 ］

⚠ 注意

アロマウォーターはmercyu（メルシーユー）アロマウォーター（別売）、または加湿器の水タンクに直接入れるタイプの、市販の水溶性アロマウォーターをご使用ください。

アロマウォーターをボトル以外に入れたりかけたりしないでください。
本体にかかってしまった場合はすみやかに柔らかい布などで拭いてください。
アロマウォーターを入れすぎないようにご注意ください。

ご使用前の準備

1.本体から専用ボトルを図の矢印の方向に回して取り外します。（図1参照）

2.ボトルにデザインされているイラストの上部を越えないよう、付属の漏斗を使ってお好みのアロマウォーターを入れてください。
最大量は350mlです。（図2参照）

（図1）

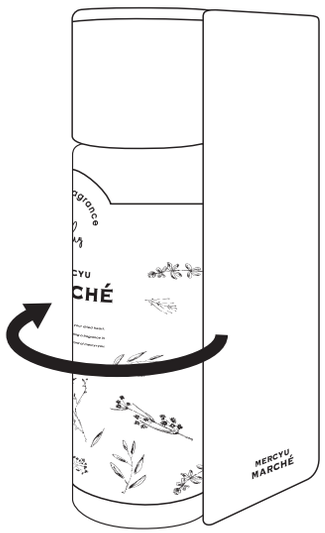

（図2）

ボトルにデザインされたイラストの
上部の位置が 350ml となります。

⚠ 注 意

アロマウォーターを入れすぎると吹き出し口からあふれてきますので、**規定の量以上は入れないでください。**

ご使用前の準備

3.本体に装着済みのノズルがノズル差し込み口にしっかり刺さっているか確認し、ノズルの反対側をアロマウォータの入った専用ボトルに差し込み、2回転ほど回してボトルをセットします。

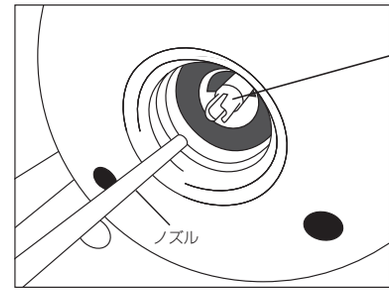

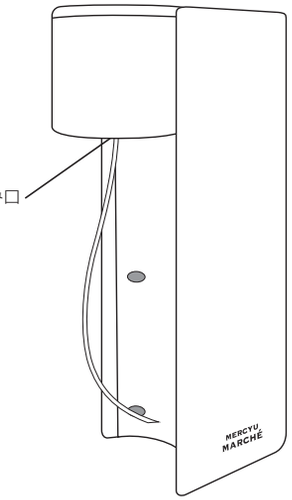

4.本体側面のプラグ差し込み口に付属のUSBコードのプラグを差し込みます。

5.USBコードのUSBプラグをACアダプターのUSB差し込み口に差し、ACアダプターをコンセントに差し込みます。

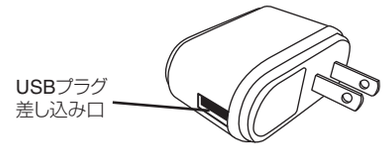

<ACアダプター>

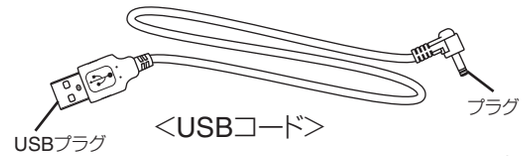

<USBコード>

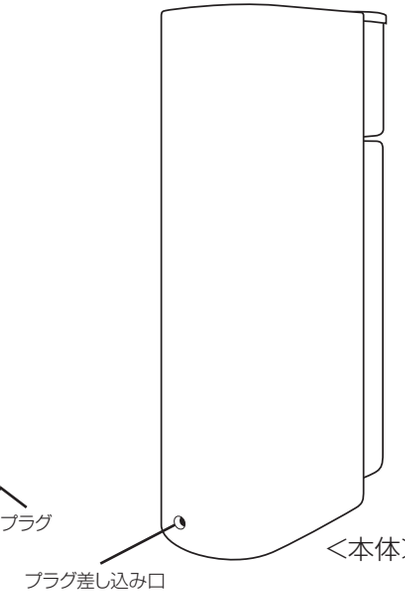

<本体>

ご使用方法

電源ボタンの操作

1.（強）モード
電源ボタンを押すと赤色のLEDが点灯し、アロマウォーターが噴射します。
30秒噴射した後30秒停止を繰り返します。

2.（中）モード
電源ボタンが赤色の時、もう一度押すとLEDが緑色になり、20秒噴射した後40秒停止を繰り返します。

3.（弱）モード
電源ボタンが緑色の時、もう一度押すとLEDが青色になり、10秒噴射した後50秒停止を
繰り返します。

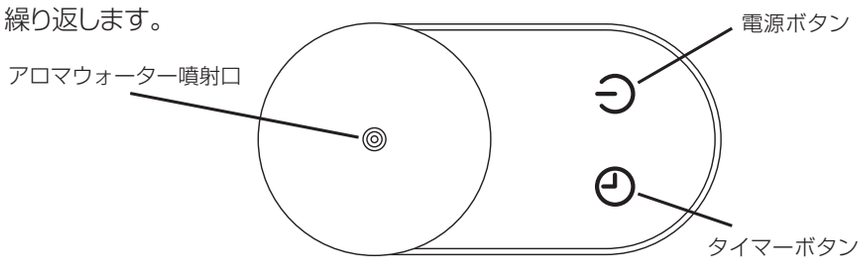

タイマーボタンの操作

1.電源ボタンを押すと同時にタイマーボタンも赤色のLEDが点灯し、1時間後に自動で停止します。

2.タイマーボタンが赤色の時、もう一度押すとLEDが緑色になり、 3時間後に自動で停止します。

3.タイマーボタンが緑色の時、もう一度押すとLEDが青色になり、 8時間後に自動で停止します。

電源ボタン

赤色	（強）	30 秒噴射	30 秒停止
緑色	（中）	20 秒噴射	40 秒停止
青色	（弱）	10 秒噴射	50 秒停止

タイマーボタン

赤色	1 時間後停止
緑色	3 時間後停止
青色	8 時間後停止

日常の点検･お手入れ

お手入れ方法

※お手入れは必ずUSBプラグをコンセントから抜いて行なってください。

①ご使用後はアロマウォーター噴射口の周りのアロマウォーターをやわらかい布で拭き取ってください。
②本体からボトルとノズルを取り外し、台所用中性洗剤で洗ってください。
③ノズル差し込み口を綿棒やわらかい布などで掃除してください。
④本体外側のお手入れは、水でぬらしたやわらかい布を固く絞って汚れを拭き取ってください。

●使用しない時はボトル内のアロマウォーターを抜いてください。
●お手入れせずに使用を続けると、目詰まりを起したり、カビや雑菌が繁殖し悪臭がすることがあります。

保管のしかた

長期間保管する場合は、日常の点検･お手入れを行なってからボトル内のアロマウォーターを排水して洗浄し、陰干ししてよく乾燥させてから、高温多湿の場所を避けて保管してください。

故障かな?

修理･サービスを依頼される前に、下の表に従って点検してください。

症　状	調べるところ	対処方法
作動しない	･USBプラグがコンセントにしっかり差し込まれていますか? ･アロマウォーターがなくなっていませんか? ･スイッチは入っていますか? ･ノズルがはずれていませんか?	･USBプラグを確実にコンセントに差し込んでください。 ･ボトルにアロマウォーターを入れてください。 ･スイッチを入れてください。 ･ノズルをしっかり差し込んでください。

アフター販売

弊社カスタマーサポートセンターにて本別売品、及び各製品の消耗品・部品のご注文を承っております。

お電話・Eメールでのご注文は代金引換のみの発送とさせていただいております。
送料:900円(税別・手数料込)※北海道・沖縄及び離島、一部の地域の方は別途費用が発生する場合がございます。
詳しくは弊社サポートセンターまでご相談ください。
上記の商品価格、送料、手数料はすべて税別表記となります。別途消費税がかかります。ご了承ください。

Original Fragrance

MERCYU MARCHÉ

MRU-154

mercyu marché

Aroma water

アロマウォーター

1,400円

成　　分：水、オクトキシノール -10、香料、メチルクロロイソチアゾリノン、メチルイソチアゾリノン
サ イ ズ：63×63×192mm
容　　量：480ml

大容量 480ml

WM: ホワイトムスク	4944370028225	PM: ピュアムスク	4944370028263	SK: 桜	4944370028287
MI: ミモザ	4944370028249	EM: エレガントムスク	4944370028201	PE: ピオニー	4944370028256
LO: ロータス	4944370028218	EM: ローズマリー	4944370028270	LE: レモングラス	4944370028164
BE: ベルガモット	4944370028195	JS: ジャスミン	4944370028188	MU: ムスクオリジナル	4944370028157
MD: ムスクドリーム	4944370028232	VB: レモンバーベナ	4944370028140	YZ: 柚子	4944370028171

A-R/1400-6-6

MRU-153　アロマウォーター

AROMA WATER

1,200円

成　　分：水、オクトキシノール -10、香料、メチルクロロイソチアゾリノン、メチルイソチアゾリノン
サ イ ズ：58×58×206mm
容　　量：380ml

APL：アップル	JAN：4944370013214	KIN：金木犀	JAN：4944370013252
JAS：ジャスミン	JAN：4944370013221	SAK：桜	JAN：4944370013269
CHM：カモミール	JAN：4944370013238	HAS：蓮	JAN：4944370013276
ROM：ローズマリー	JAN：4944370013245		

大容量 380ml

A-1200-6-6

アフターサービス

●保証書

必ず販売店印及びお買い上げ日をご確認のうえ、お買い上げの販売店から受け取り、内容をよくお読みのうえ、大切に保管してください。

※通信販売などでお買い上げの場合は、販売店の購入明細、日付の入った代金引換の領収書などが販売店印の代わりとなりますので、大切に保管してください。

●修理をお申し付けされるとき

[保証期間中]
商品と保証書をお買い上げ店にご持参、ご提示の上ご相談ください。保証書に記載されている保証修理規定に基づき、修理いたします。
[保証期間を経過しているとき]
お客様のご要望により有料で修理いたします。※送料はお客様負担となります。

●アフターサービスについてのご不明の場合

お買い上げの販売店または、弊社カスタマーサポートセンターにご相談ください。
生産終了後、補修用性能部品の保有期間は3年です。

カスタマーサポートセンター

WEB

弊社ウェブサイトにて製品情報及び製品サポート情報をご確認いただけます。

▶ www.b-grow.com/support/

▶ 阪和　カスタマーサポート　検索

消耗品・部品のご注文

下記オフィシャルサイトにて消耗品及び部品のご注文を承っております。

暮らし育てるアイデア
D.I.G-mania.
ディグマニア

▶ www.dig-mania.jp

ご購入後のお問い合わせにつきましては、以下の項目をご確認のうえお問い合わせください。
■品番　■品名　■お買い上げ日
■お買い上げ店名
■お問い合わせ内容

MAIL

受付時間外のお問い合わせはメールにて受け付けております。

▶ ss@b-grow.com

※ご返信は受付時間内での対応となります。予めご了承ください。

TEL

お電話でのお問い合わせはこちら

お問い合わせの前に…
次ページの**「よくある症状」**にあてはまりませんか?
症状をご確認のうえ、お問い合わせください。

▶ 0570-080856
受付時間 10:00~17:00
(土日祝、弊社休業日を除く)

※時間帯により、電話が集中し、つながりにくい場合がございます。予めご了承ください。
※お電話番号をお確かめのうえ、おかけ間違いのないようにおかけください。
※電話番号・受付時間などについては、変更になることがございます。

発売元
株式会社 阪和
<カスタマーサポートセンター>
〒578-0901 大阪府東大阪市加納7-1-32

仕 様	
品番	MRU-AD002
ブランド	mercyu（メルシーユー）
品名	MERCYU MARCHE アロマウォーターディフューザー
電源	AC100-240V 50/60Hz
消費電力（約）	3W
寸法（約）	130×68×224mm
重量※（約）	980g
材質	本体:PC+PBT·ABS·PP、ボトル:PET、漏斗:PP
電源コード（約）	1.45m（USB）
連続使用可能時間（約）	8時間
オフタイマー	1·3·8時間
運転モード	3段階（強·中·弱）
セット内容	本体、専用ボトル（350ml）、漏斗、ACアダプター（USB接続式）、USBコード、説明書（保証書付）

※重量は専用ボトルを含みません。
※製品の仕様や詳細は改良の為、予告なく変更される場合があります。

Copyright©2019 HANWA LTD. All rights reserved.