PRISMATE®

PR-SK026

取扱説明書

Cotton Block

コットンブロック

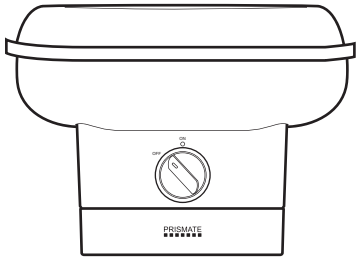

この度は、弊社の製品をお買い上げいただきまして、
誠にありがとうございます。
お使いになる前に必ずこの「取扱説明書」をよくお読
みのうえ、正しくお使いください。
お読みになった後は、大切に保管してください。

もくじ

はじめに	もくじ・特徴	1ページ
	各部名称	2ページ
	取扱い上のご注意	3ページ
	使用上のご注意とお願い	3ページ
	安全上のご注意	4～5ページ
	ご使用前の準備	6ページ
使い方	組み立て方法	7ページ
	ご使用方法	8ページ
	レシピ	9ページ
お手入れ	お手入れ方法	10ページ
	保管のしかた	10ページ
困ったときは	故障かな?	11ページ
	アフター販売	11ページ
	アフターサービス	12ページ
	カスタマーサポートセンター	12ページ
	仕様	13ページ
	保証書	裏表紙

特徴

●嬉しいセット

付属の砂糖を入れるスプーンと、綿菓子を作るためのスティックを使って、すぐにお楽しみいただけます。

●役立つスタンド付

スティックをさして綿菓子を置いておくことができるスタンド付。パーティーなどのシーンで役立ちます。

●すっきり収納

収納時は電源コードをスタンド内に入れてすっきりと片付けることができます。

各部名称

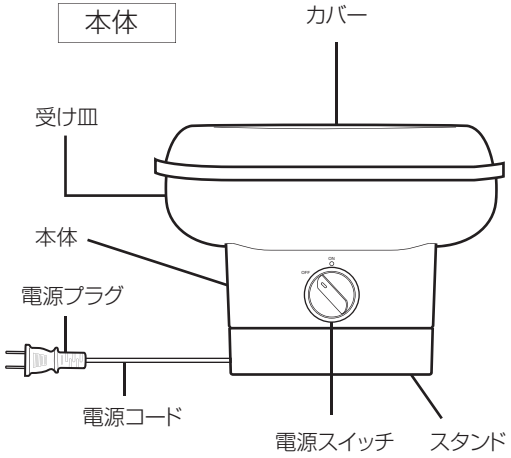

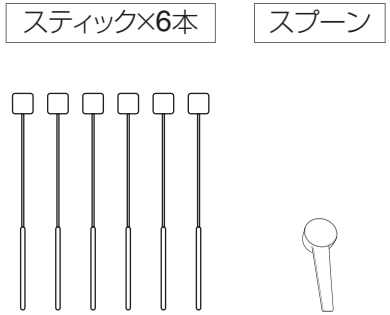

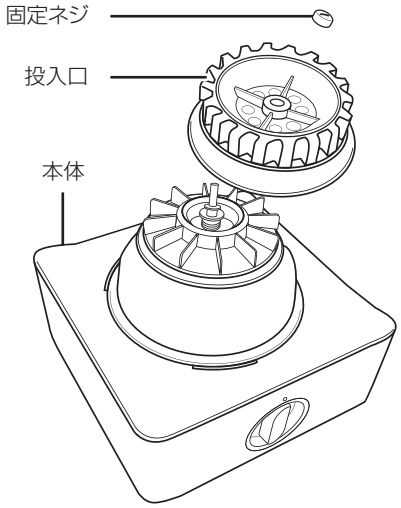

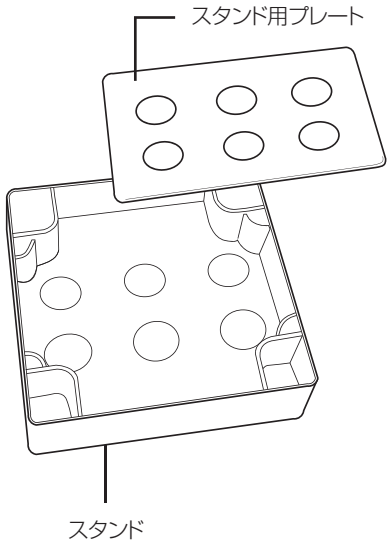

取扱い上のご注意

●使用後はよく洗って乾燥させてください。
カビ･サビ･故障の原因となります。
※本体は水で洗えません。

●酸性又はアルカリ性の洗剤の使用は避けてください。
腐食や変質の原因となります。

●急激な衝撃を与えたり、運転停止直後に水等をかけて急冷しないでください。
故障、製品のゆがみ、やけど、ケガ、思わぬ事故の原因となります。

使用上のご注意とお願い

●直射日光のあたるところや暖房器具の近くに置かないでください。
変形･変質や故障の原因となります。

●本体の上に物をのせたり、乗ったりしないでください。
転倒による本体の破損･故障の原因となります。

安全上のご注意

必ずお守りください
本製品は家庭用です。

⚠警告	誤った取扱いをすると、 人が死亡または重傷を負う可能性が想定される内容を示します。
⚠注意	誤った取扱いをすると、 人が障害を負ったり、物的損害の発生が想定される内容を示します。
絵表示の例	🛇 このような表示は「禁止」を示します。　❗ このような表示は「強制」を示します。

⚠ 警 告

修理技術者以外の人は、絶対に分解したり、改造･修理を行なわないでください。 改造禁止　発火したり、異常動作してケガをすることがあります。	幼児の手の届くところでのご使用はおやめください。 禁止　ケガの原因となります。
本体を水につける、水をかける、直接水を入れるなどはしないでください。 禁止　本体内部に水が入り込み、火災･感電･ショートの原因となります。	濡れた手で電源プラグを抜き差ししないでください。 禁止　感電してケガをすることがあります。
電源コードを傷つけないでください。 禁止　加工したり、引っ張ったり、上に物をのせると破損して、火災･感電の原因となります。	ペットなどの動物を近づけないでください。 禁止　電源コードを噛んだり、排泄物などがかかり漏電･感電や故障、火災の原因となります。
小さなお子様･お身体の不自由な方だけで使用しないでください。 禁止　故障･ケガ･感電の原因となります。	カーテン等の可燃物の近くで使用しないでください。 禁止　火災･ケガの原因となります。
用途以外の使い方をしないでください。 禁止　ケガ･故障･火災の原因となります。	電子レンジでの使用はしないでください。 禁止　変形･故障･異臭･ケガの原因となります。
落としたり、割れたりした本体は使用しないでください。 禁止　ケガ･変形･火災の原因となります。	

電源プラグは根元まで確実に差し込んでください。 強制 電源コードや電源プラグが異常に発熱し、溶けたり変形したりして感電・ショート・発火の原因となります。	使用中は本体から離れないでください。 強制 ケガ・火災の原因となります。
お手入れは必ず電源プラグを抜いてから行なってください。 強制 感電してケガをすることがあります。	定期的に電源プラグのホコリを掃除してください。 強制 ホコリがたまると湿気などで絶縁不良となり、火災の原因となります。
異臭がするなどのときは、運転を停止して電源プラグを抜いてください。 強制 そのまま運転を続けると火災・感電の原因となります。運転を停止し、お買い上げの販売店または弊社サポートセンターへご連絡ください。	電源は交流100Vのコンセントをご使用ください。 強制 火災・感電の原因となります。

⚠ 注 意

不安定な場所では使用しないでください。 禁止 転倒したり中身がこぼれたりして、故障・破損・ケガの原因となります。	使用中に本体を持ち上げたり移動したりしないでください。 禁止 ケガ・やけど・転倒の原因となります。
食器洗浄機・食器乾燥機で洗浄しないでください。 禁止 故障・変形の原因となります。	火気の近くで使用しないでください。 禁止 変形・故障・ケガの原因となります。
使用中や使用後しばらくは高温になっているので本体加熱部に直接触れないでください。 禁止 ケガ・やけどの原因となります。小さいお子様は特に気を付けてください。	必ず投入口・カバー・受け皿を本体にセットした状態で稼動させてください。 強制 ケガ・やけどの原因となります。

ご使用前の準備

受け皿・カバー・スティック・投入口・スタンドを洗浄します。

食器用の中性洗剤で受け皿・カバー・スティック・投入口・スタンドを洗ってください。
※食器洗浄機には入れないでください。
洗浄後は必ず乾いたタオル等で拭き、水滴を残さないようにしてください。

水洗いしないでください

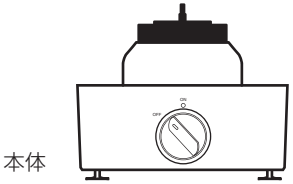

食器用の中性洗剤で洗ってください

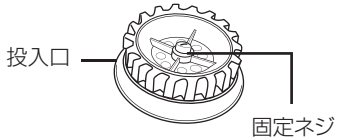

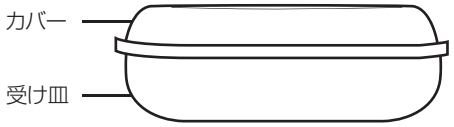

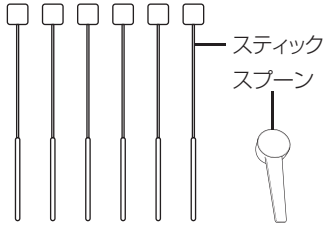

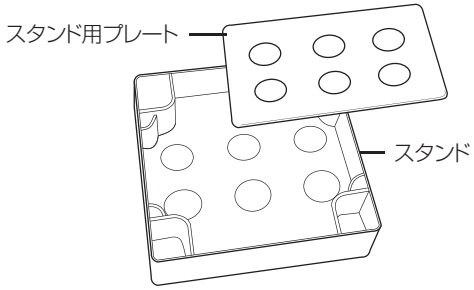

⚠ 注意	漂白剤、ベンジン、シンナーは使用しないでください。 歯磨き粉、クレンザー、金属製のたわしは使用しないでください。 汚れや水分が残っているとサビやカビの原因となりますので十分に水気をとり、乾かしてください。

組み立て方法

※必ず電源プラグをコンセントから抜いた状態で組み立ててください。

1.本体に投入口を差し込み、固定ネジでしっかりととめます。

使用する際は本体からスタンドを外してご使用ください。

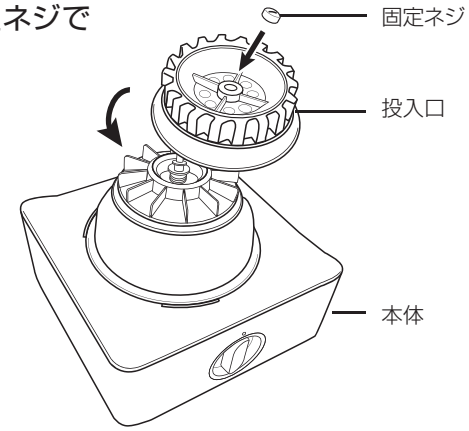

2.本体に受け皿とカバーを取り付けます。

本体の溝と受け皿のツメを合わせ、取り付けます。時計回りに受け皿を回して本体にしっかりと固定してください。

受け皿にカバーを取り付けたら完成です。

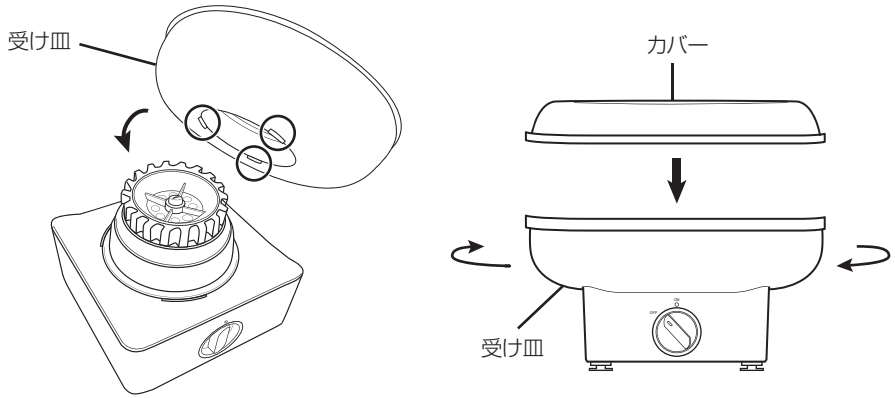

⚠ 注意	本商品は安全設計により、本体と受け皿がきちんと固定されていないと電源が入りません。 必ず本体と受け皿がしっかりと固定されていることを確認してご使用ください。

ご使用方法

1.電源をONにして、本体を5分ほど温めます。

電源スイッチ

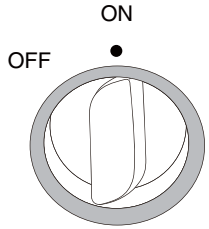

⚠ 注意	本体が十分に温まっていないと綿菓子がうまく出来ない場合があります。

2.投入口に付属のスプーン1杯分のザラメを入れます。

付属のスプーン1杯のザラメで1本分の綿菓子が出来ます。
※1回のご使用につき、スプーン1杯ずつのザラメをご使用ください。

綿菓子が出てきたら、受け皿の内側を付属のスティックを手元で回しながら巻き取ってください。

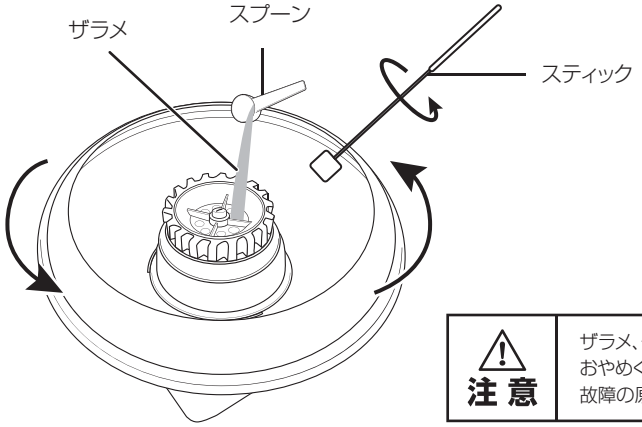

⚠ 注意	ザラメ、グラニュー糖以外のご使用はおやめください。 故障の原因となります。

ザラメを入れたら、1回分の綿菓子が出なくなるまで出し切るようにしてください。

レシピ

出来上がった綿菓子をお好みでドリンクやカップケーキなどにトッピングすればいつもとは違う特別なカフェタイムに。

■コーヒーと合わせて…

コップに牛乳を注いでおき、作った綿菓子をコップのフチにのせます。
最後にコーヒーを綿菓子の上から注いでカフェオレとしてお召し上がりください。
（ホットとアイス、どちらでもお召し上がりいただけます。）

■フルーツポンチと合わせて…

お好みの果物をコップに入れて、サイダーを注ぎます。
その上に作った綿菓子をのせてお召し上がりください。

■ジュースと合わせて…

お好みのジュースをコップに注ぎます。
その上に作った綿菓子をのせてお召し上がりください。

■パンケーキと合わせて…

パンケーキの上に作った綿菓子をのせて、上からお好みのシロップをかけてお召し上がりください。

■その他…

作った綿菓子にココアや抹茶粉末をかけたり、ドライフルーツやグミなどをトッピングすれば
オリジナルの綿菓子の完成です。

もっと CHECK！
レシピ公開中！

Chef de PRISMATE
www.b-grow.com/prismate_recipe/

お手入れ方法

※お手入れは必ず電源プラグをコンセントから抜いて行なってください。
※本体の温度が十分に下がってからお手入れを行なってください。

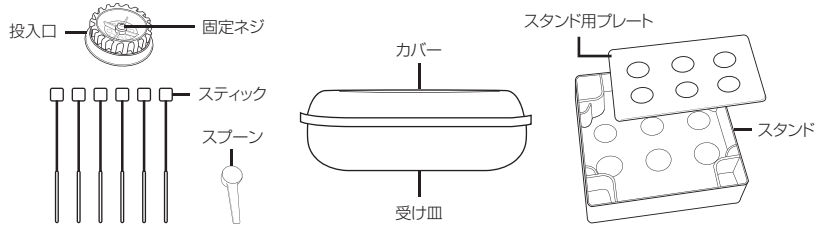

受け皿・カバー・スティック・スプーン・スタンド・投入口

受け皿・カバー・スティック・スプーン・スタンド・投入口を食器用の中性洗剤で洗浄してください。

⚠ 注意	**漂白剤、ベンジン、シンナーは使用しないでください。歯磨き粉、クレンザー、スチールたわしは使用しないでください。**

本体のお手入れ

ご使用後は、最後の綿菓子が完全に出なくなるのを確認し、5～10分空回ししてから電源スイッチをOFFにしてください。
約5秒後もう一度電源スイッチをONにし、綿菓子が出てこなければ電源スイッチをOFFにして電源プラグを抜いてください。

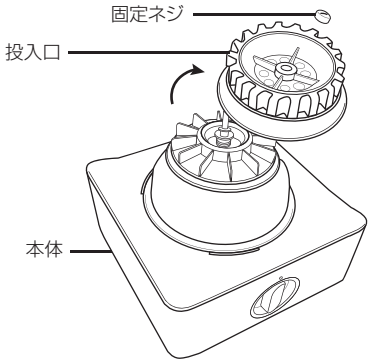

本体の温度が十分に下がってから投入口を外し、ふきんできれいにふき掃除してください。
汚れがひどいときはぬるま湯にひたしたやわらかい布をかたく絞って拭いた後に乾いた布で水分を十分に拭き取ってください。

⚠ 注意	**使用後しばらくは高温になっているので必ず温度が下がっていることを確認してからお手入れを行なってください。**

保管のしかた

長期間保管する場合は、お手入れした後、陰干ししてよく乾燥させてから、高温多湿の場所を避けて保管してください。
お子様の手の届くところには保管しないでください。

故障かな?

修理･サービスを依頼される前に、下の表に従って点検してください。

症　状	調べるところ	対処方法
電源が入らない	電源プラグがコンセントに差し込まれていますか?	電源プラグをしっかりと差し込んでください。
	本体と受け皿がしっかり固定されていますか?	本体の溝と受け皿のツメを合わせ、時計回りに受け皿を回して本体にしっかりと固定してください。
綿菓子が出ない	本体は十分に温まっていますか?	本体の電源スイッチをONにして、5分ほど本体を温めてからご使用してください。
ガタガタする	受け皿が本体にしっかりと固定されていますか?	受け皿を正しく取り付けてください。 →7ページ

アフター販売

	品番	品名	価格(税別)
①	CS-E411	スティック×1	100 円
②	CS-G140	計量スプーン	500 円

弊社カスタマーサポートセンター(12ページ)にて本別売品、及び各製品の消耗品･部品のご注文を承っております。

お電話･Eメールでのご注文は代金引換のみの発送とさせていただいております。
送料:900円(税別･手数料込)※北海道･沖縄及び離島、一部の地域の方は別途費用が発生する場合がございます。
詳しくは弊社サポートセンターまでご相談ください。上記の商品価格、送料、手数料はすべて税別表記となりますので別途消費税がかかります。ご了承ください。

①CS-E411
スティック ×1

②CS-G140
スプーン

アフターサービス

●保証書
必ず販売店印及びお買い上げ日をご確認のうえ、お買い上げの販売店から受け取り、内容をよくお読みのうえ、大切に保管してください。
※通信販売などでお買い上げの場合は、販売店の購入明細、日付の入った代金引換の領収書などが販売店印の代わりとなりますので、大切に保管してください。

●修理をご依頼されるとき
[保証期間中]
商品と保証書をお買い上げ店にご持参、ご提示の上ご相談ください。保証書に記載されている保証修理規定に基づき、修理いたします。
[保証期間を経過しているとき]
お客様のご要望により有料で修理いたします。※送料はお客様負担となります。

●アフターサービスについてのご不明の場合
お買い上げの販売店または、弊社カスタマーサポートセンターにご相談ください。
補修用性能部品の保有期間は生産終了後の3年です。

カスタマーサポートセンター

WEB

弊社ウェブサイトにて製品情報及び製品サポート情報をご確認いただけます。

▶ www.b-grow.com/support/

▶ 阪和　カスタマーサポート　検索

消耗品・部品のご注文

下記オフィシャルサイトにて消耗品及び部品のご注文を承っております。

暮らし育てるアイデア
D.I.G-mania.
ディグマニア
▶ www.dig-mania.jp

ご購入後のお問い合わせにつきましては、以下の項目をご確認のうえお問い合わせください。
■品番　■品名　■お買い上げ日
■お買い上げ店名
■お問い合わせ内容

MAIL

受付時間外のお問い合わせはメールにて受け付けております。

▶ ss@b-grow.com

※ご返信は受付時間内での対応となります。予めご了承ください。

TEL

お電話でのお問い合わせはこちら

お問い合わせの前に…
11ページの「**故障かな?**」にあてはまりませんか?
症状をご確認のうえ、お問い合わせください。

▶ 0570-080856
受付時間 10:00～17:00 (土日祝、弊社休業日を除く)
※時間帯により、電話が集中し、つながりにくい場合がございます。予めご了承ください。
※お電話番号をお確かめのうえ、おかけ間違いのないようにおかけください。
※電話番号･受付時間などについては、変更になることがございます。

発売元 株式会社 阪和
www.b-grow.com
〒550-0015 大阪市西区南堀江1-12-19 四ッ橋スタービル2F
カスタマーサポートセンター
TEL:0570-080856
(10:00～17:00/土日祝弊社休業日を除く)

仕様

品番	PR-SK026
品名	コットンブロック
電源	AC 100V 50/60Hz
消費電力（約）	94W
寸法（約）	270×270×190mm
重量（約）	1,080g
材質	本体･スタンド:ABS･PC･PP･PE、スティック:ABS、スプーン:PP
電源コード（約）	1.5m
連続使用可能時間（約）	15分
セット内容	本体、スタンド、カバー、受け皿、スティック×6、スプーン、レシピブック、説明書(保証書付)
※注意事項	ザラメもしくはグラニュー糖をご使用ください。

※製品の仕様や詳細は改良の為、予告なく変更される場合があります。

PRISMATE®

https://www.b-grow.com/brand/prismate/

Follow Me!

公式インスタグラム
@lifeonproducts

Copyright © 2019 HANWA LTD. All rights reserved. Designed in Japan.